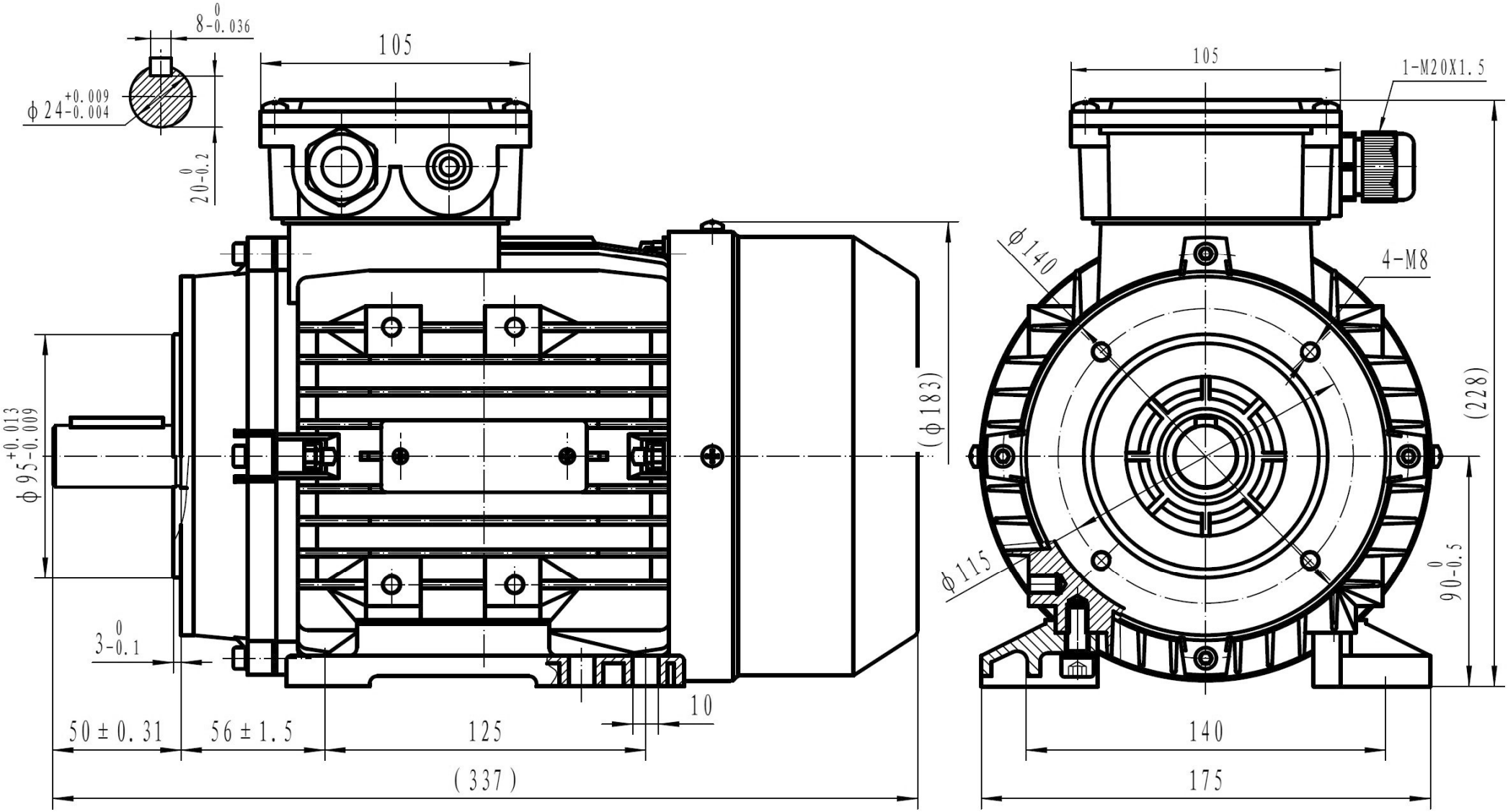

MS 90L1 B34

ТОВ ПК СИСТЕМАКС +38 (044) 334-44-27
https://systemax.ua/ua/promotor.html