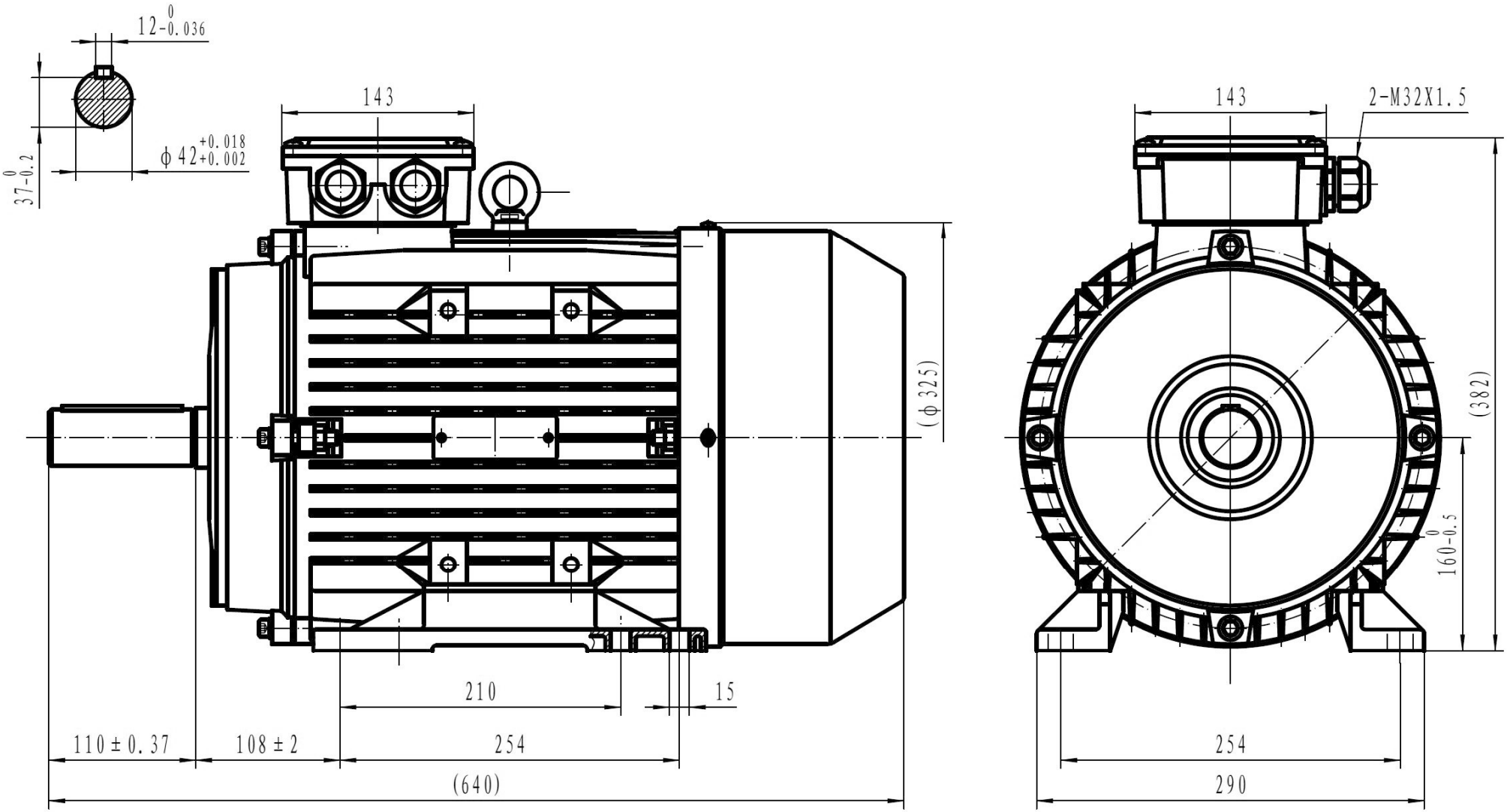

MS 160M B3

ТОВ ПК СИСТЕМАКС +38 (044) 334-44-27
https://systemax.ua/ua/promotor.html